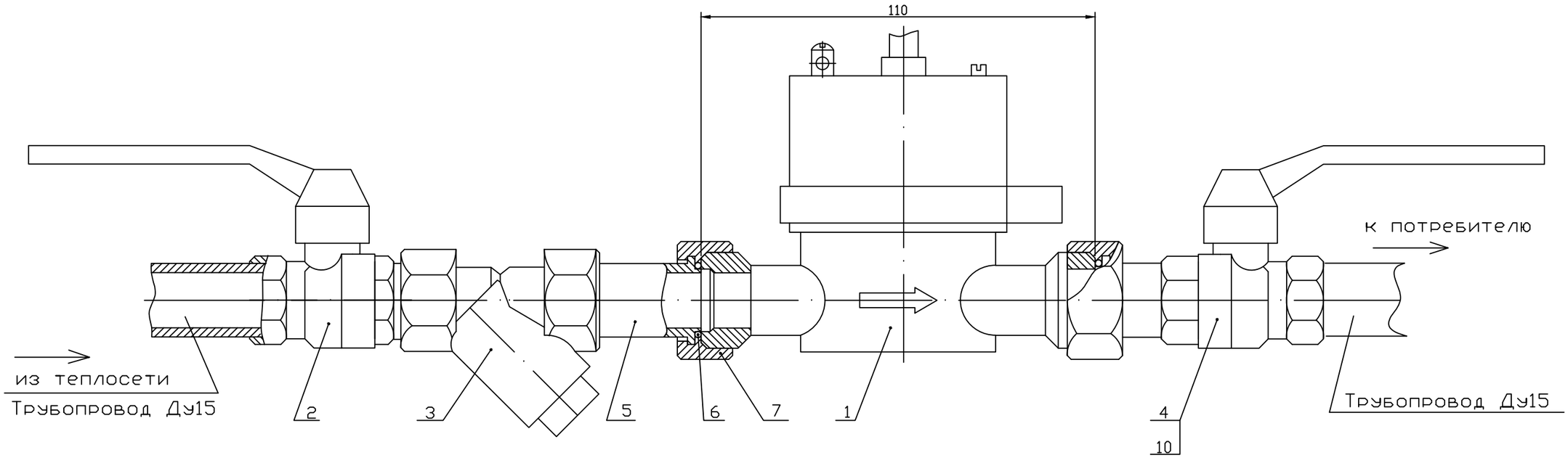

1. Для уплотнения резьбовых соединений использовать лен санитарно - технический поз.10, кроме соединений уплотняемых прокладками поз.6.
2. ж Размеря для справок.

					ТВМ 4213.1641 МЧ		
Изм.	Лист	N докум.	Подп.	Дата	Узел учета холодной воды Ду15	Лит.	Лист 1 / Листо
Разраб.							
Пров.							
Т.контр.						МАСШТАБ	
Н.контр.							
Утв.							